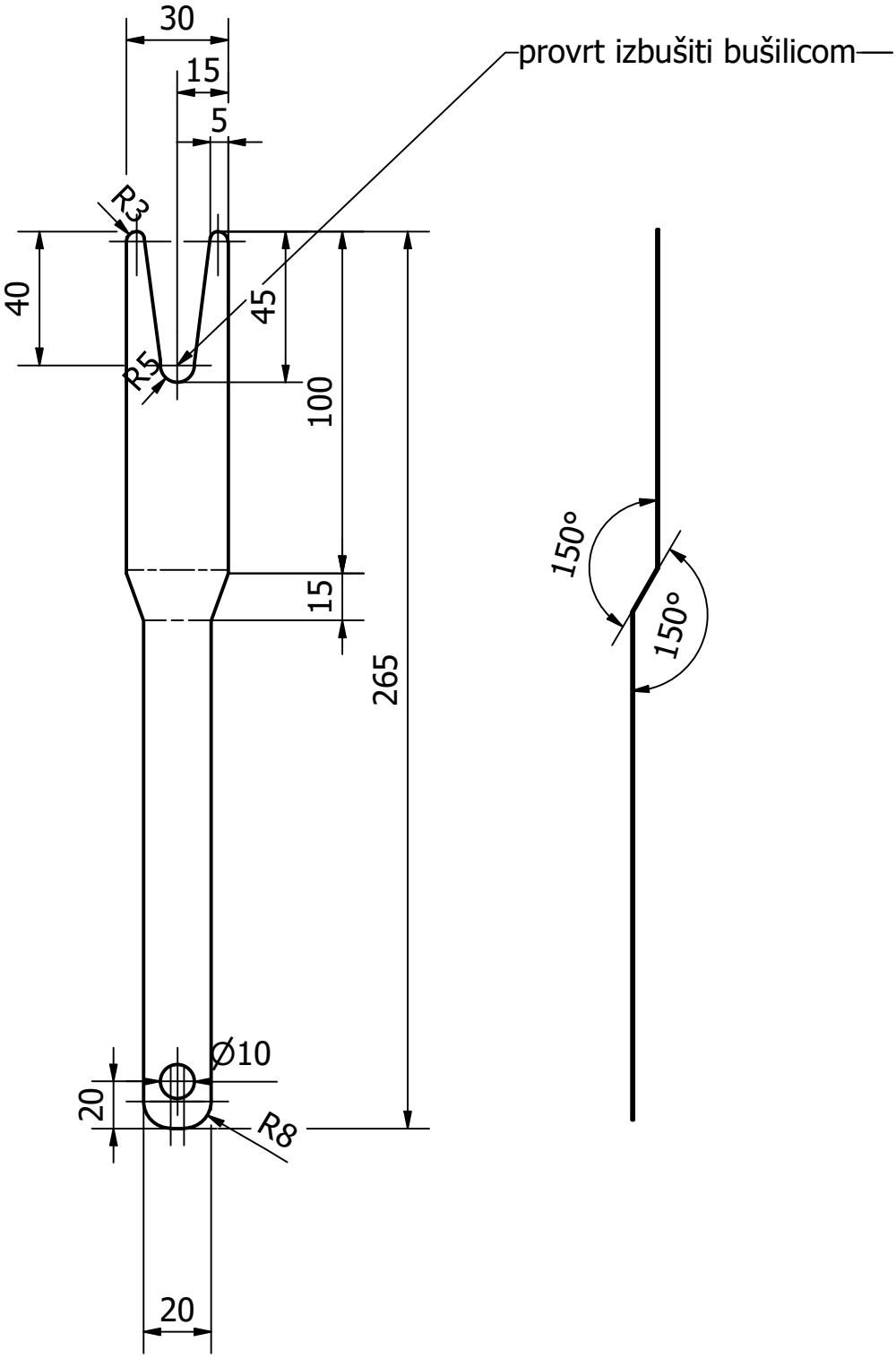

Crtao:	Datum:	Pregledao:	Datum:
Andrea Galian - Pucović, dipl.ing.	25.11.2022.		

Naziv:	Materijal:
Viljuška za roštilj	pocinčani čelični lim 0,5 mm
	Mjerilo: M 1:2 — List: 1 / 1